DWG.NO. 400-117-899-1/3

ITEM #	ITEM	DESCRIPTION	QTY.	MATERIAL SPEC.	DIMENSION	WEIGHTkg
400-117-899-021		FIN-OUT ATTACHMENT		SPHC(P),1.6	108×37.5	0.039

製作仕様

1．表面処理：
　項021：アエンメッキ（Cr3+ 有色クロメート処理） メッキ厚：5μm以上
　（JIS H 8502-1999 中性塩水噴霧試験72h以上を満足すること。）
　納入の際は、インバータ工場 技術標準 納入仕様書 VES F-1004分類Cを満足すること。
2．寸法公差：指示無き箇所は、『JIS B 0408-1991 B級』以内とする。
3．材料寸法は、概略値につき注意のこと。
4．指示無き詳細は、インバータ工場 購入仕様書 VES F-1005によること。
5．曲げR：曲げ内Rで『R0.6以下』とする。
6．曲げからの寸法は、特に指示が無い場合、曲げ外寸法とする。
7．指示無きRは、R1とする。

SPECIFICATION

1. SURFACE FINISH -
   ITEM -021: ZINC PLATING (Cr3+, COLORED CHROMATE TREATMENT), PLATING THICKNESS: MIN. 5μm.
   COMPLIANT WITH "JIS H 8502-1999 NEUTRAL SALT SPRAY TEST (72H)".
   COMPLIANT WITH "DRIVES DIVISION TECHNICAL STANDARD VES F-1004 CAT C".
2. UNLESS DIMENSIONAL TOLERANCES - "JIS B 0408-1991 GLADE B". SEE TABLE.
3. MATERIAL DIMENSIONS IS APPROXIMATE VALUE.
4. FINISHED PARTS TO BE COMPLIANT WITH "DRIVES DIVISION PROCUREMENT SPECIFICATION VES F-1005."
5. BEND RADII - INNER BEND RADII TO BE R0.6 MAX.
6. UNLESS BEND DIMENSIONS - OUTER BEND.
7. UNSPECIFIED ROUND MUST BE R1.

FINISHED VIEW

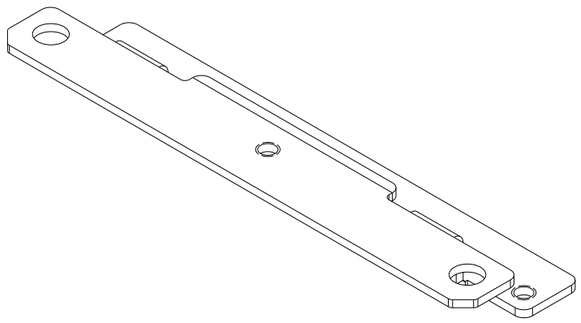

SCALE 1.000

GENERAL TOLERANCE(PRESS PROCESSING) JIS B 0408-B-1991			
DIMENSION		TOLERANCE	
OVER	TO	PUNCHING	BENDING DRAWING
	6	±0.1	±0.3
6	30	±0.2	±0.5
30	120	±0.3	±0.8
120	400	±0.5	±1.2
400	1000	±0.8	±2
1000	2000	±1.2	±3

	ITEM	REVISION		
1	021	1		

1 APPROVED
K.Kishimoto

1 改版メモ/REVISION MEMO
メーカ要求反映/SUPPLIER REQUIREMENTS REFLECTED.

1	7	改版メモ/REVISION MEMO	19.04.25 R.Nagashima

SCALE --:--

YASKAWA

DRWN.	R.Tsumagari
CHKD.	K.Kishimoto
APRV.	K.Kishimoto

TITLE GA500 40P2
FIN-OUT ATTACHMENT

DRWN.DATE 19-04-01
DWG.NO. 400-117-899 1/3
REV. 1
SIZE A3

DWG.NO. 400-117-899-2/3

ITEM #	ITEM	DESCRIPTION	QTY.	MATERIAL SPEC.	DIMENSION	WEIGHTkg
400-117-899-021		FIN-OUT ATTACHMENT		SPHC(P),1.6	108×37.5	0.039

t1.6

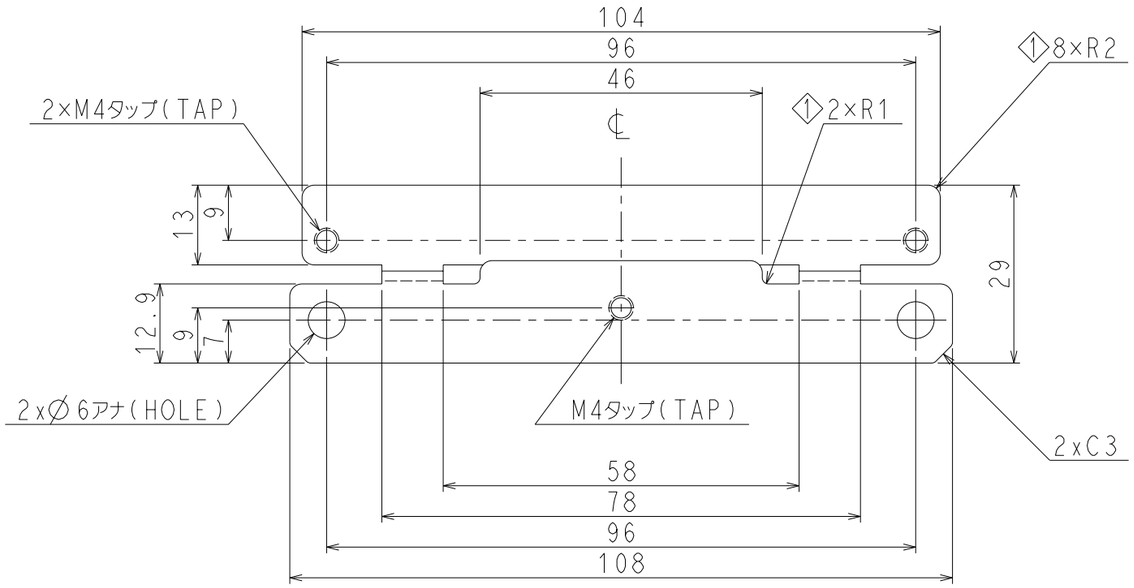

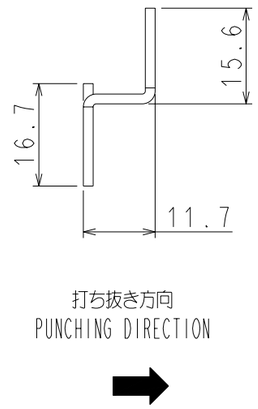

FINISHED VIEW

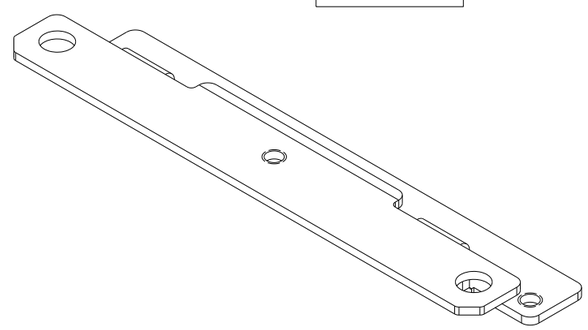

SCALE 1.000

SCALE 1 : 1	YASKAWA	DRWN. R.Tsumagari	TITLE GA500 40P2
		CHKD. K.Kishimoto	FIN-OUT ATTACHMENT
		APRV. K.Kishimoto	

DRWN.DATE 19-04-01

DWG.NO. 400-117-899 2/3

REV. 1

SIZE A3

DWG.NO. 400-117-899-3/3

外観仕様

1．外観等級区分は、本図記載の等級とする。
2．許容限度は「インバータ工場　技術標準　VTS-OD92806」を満足すること。
3．同一投影面から見える面は、すべて同一等級とする。

APPEARANCE SPECIFICATION

1. GRADE OF APPEARANCE ACCORDING TO DRAWINGS.
2. PERMISSIBLE LIMIT - COMPLIANT WITH "DRIVES DIVISION TECHNICAL STANDARD VTS-OD92806".
3. ALL FACES FROM THE SAME PROJECTION ARE THE SAME GRADE.

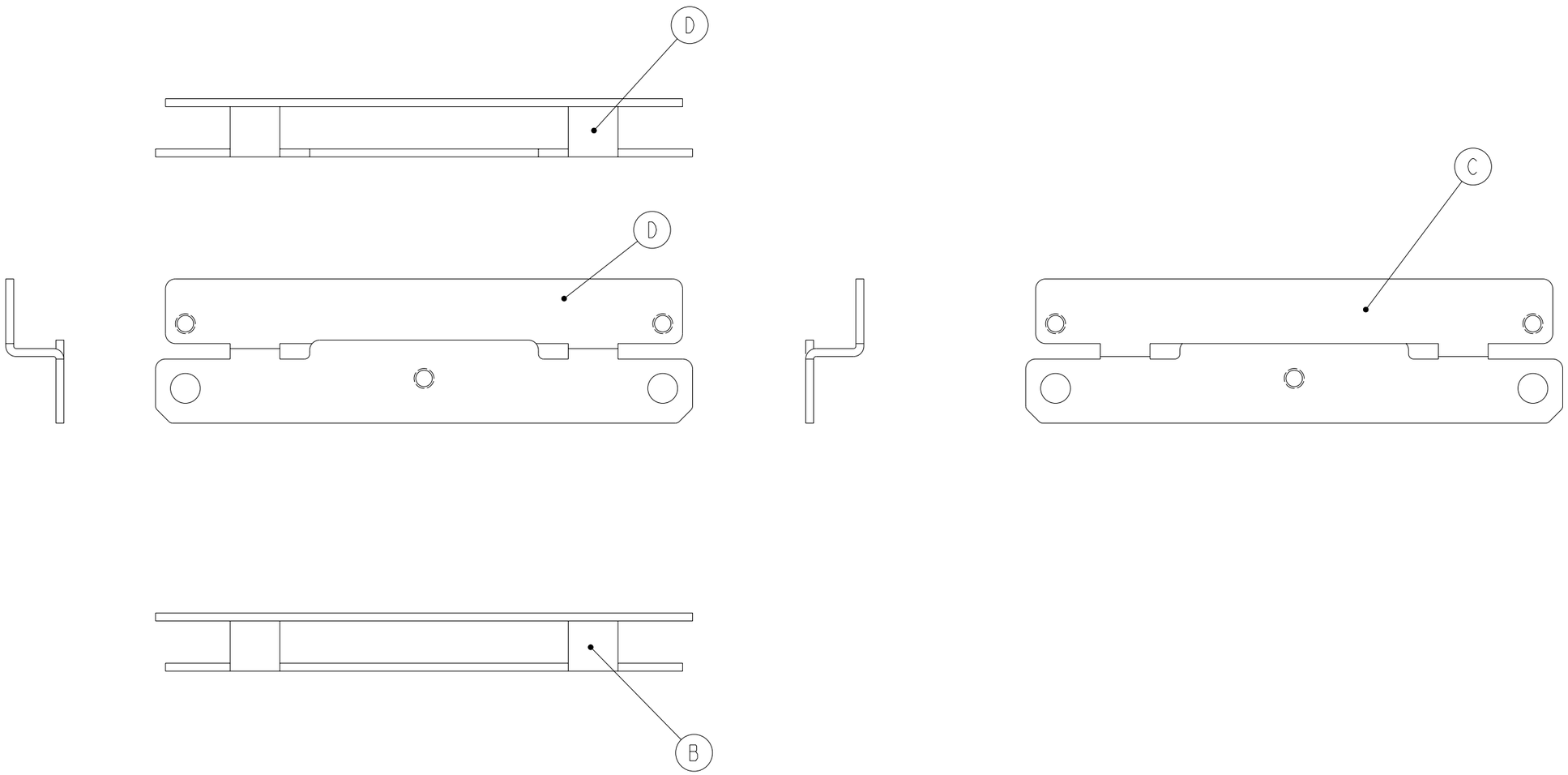

SCALE 1 : 1	YASKAWA	DRWN. R.Tsumagari	TITLE GA500 40P2	DRWN.DATE 19-04-01	REV. 1
		CHKD. K.Kishimoto	FIN-OUT ATTACHMENT	DWG.NO. 400-117-899 3/3	
		APRV. K.Kishimoto			SIZE A3